ZMG ARGENTINA

LIUGONG

Motor	Cummins QSB3.9
Potencia Bruta	81 kW (110 hp) a 2.200 rpm
Frecuencia de vibración	45 / 50 Hz
Ancho de compactación	1.750 mm
Peso Operativo	10.300 kg

6210E

COMPACTADOR DOBLE TAMBOR LISO

MUNDO EXIGENTE. EQUIPOS RESISTENTES.

ESPECIFICACIONES DE 6210E >>>

MOTOR	
Estándar de emisión	Tier III
Motor	Cummins
Modelo	QSB3.9
Potencia bruta	81 kW (110 hp) a 2.200 rpm
Par máximo	480 Nm
Cantidad de cilindros	4
Tipo de enfriamiento	Agua
Aspiración	Turboalimentado

SISTEMA ELÉCTRICO	
Tensión del sistema	24 V

SISTEMA DE ACCIONAMIENTO	
Grado máximo de subida	40%
Tipo de transmisión	Hidrostática
Descolocamiento del cilindro	160 mm
Velocidad de desplazamiento	12 km/h
Radio de giro externo mínimo	6.770 mm

EJES	
Sistema de dirección	Hidráulica
Configuración de la dirección	Articulada
Ángulo de dirección	± 35°
Presión de alivio de la dirección	16 MPa

SISTEMA HIDRÁULICO	
Tipo de bomba principal	Bomba de pistón
Presión de alivio principal	35 MPa

FRENOS	
Tipo de freno de servicio	Hidráulico
Accionamiento del freno de servicio	Hidráulico
Accionamiento del freno de mano	Aplicación mecánica, liberación hidráulica

PERFORMANCE	
Carga lineal estática del tambor delantero	303 N/cm
Carga lineal estática del tambor trasero	286 N/cm
Cantidad de tambores vibratorios	2
Rango de amplitud nominal	0.8 / 0.4 mm
Rango de frecuencia de vibración	45 / 50 Hz
Rango de fuerza centrífuga	120 / 69 kN
Número de ajustes de amplitud	2
Ancho de Trabajo	1.750 mm

PESOS OPERATIVOS	
Peso operativo	10.300 kg
Peso en el tambor delantero / trasero	5.300 kg / 5.000 kg

CAPACIDADES DE SERVICIO	
Tanque de combustible	220 l.
Aceite del motor	12 l.
Sistema de refrigeración	22 l.
Depósito de aceite hidráulico	80 l.

EQUIPAMIENTO	
Cabina con A/C - Stéreo	Baliza giratoria
Alarma de retroceso	Limpiaparabrisas
Pulverizador	Motor Poclain

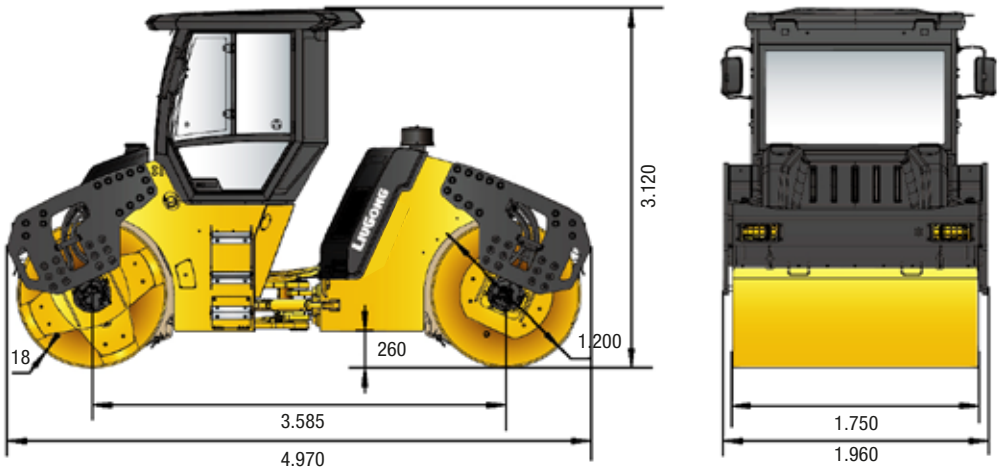

Unidad de medida: mm

Av. 44 nº 4680 | L.Olmos | La Plata | Bs.As. 0221 4961444 ventas@zmg-argentina.com.ar www.zmg-argentina.com.ar

Las especificaciones y diseños están sujetos a cambios sin previo aviso.
En caso de requerir equipamientos opcionales o configuraciones especiales contáctese con su vendedor local.

Zmg Argentina